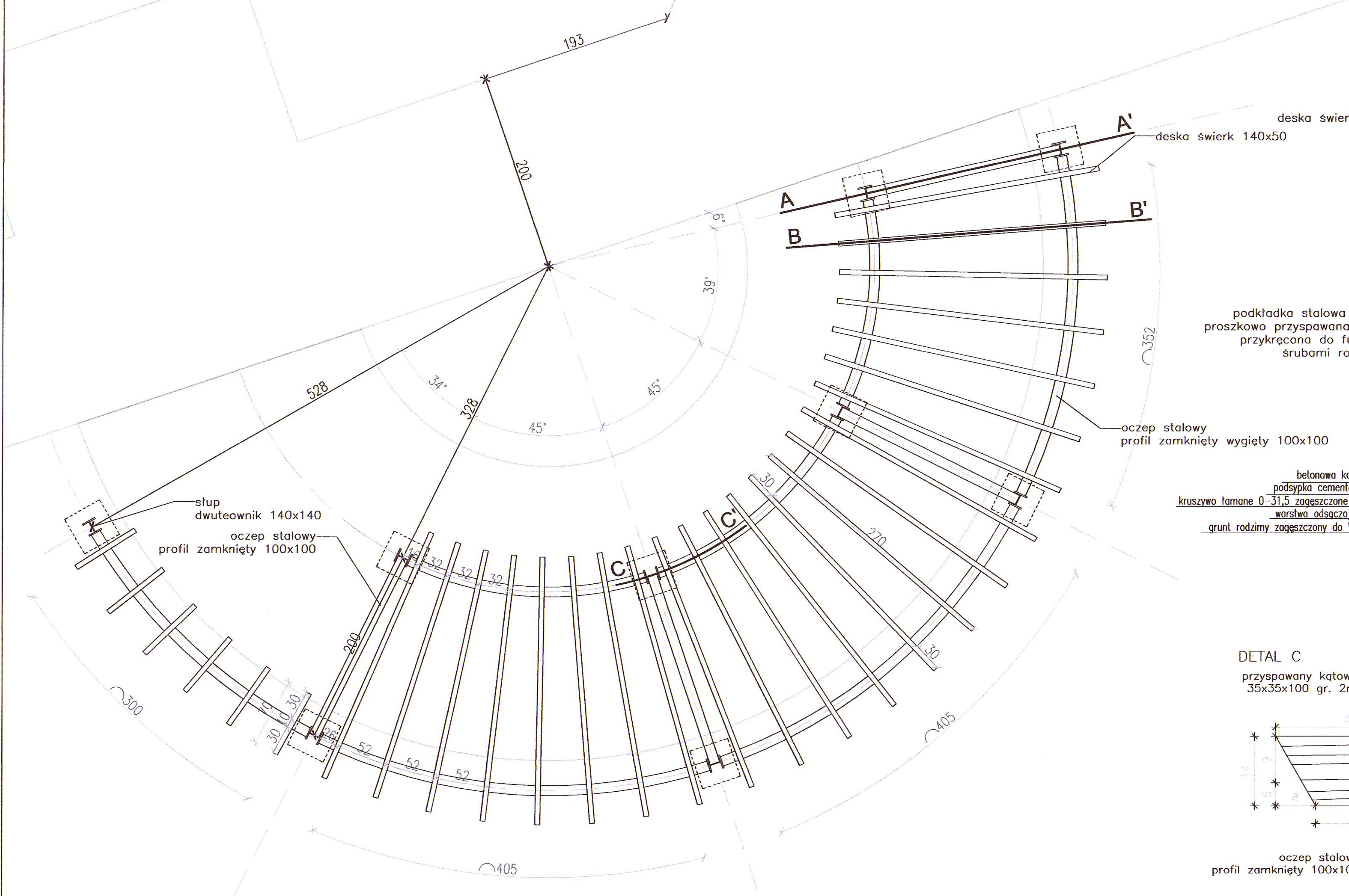

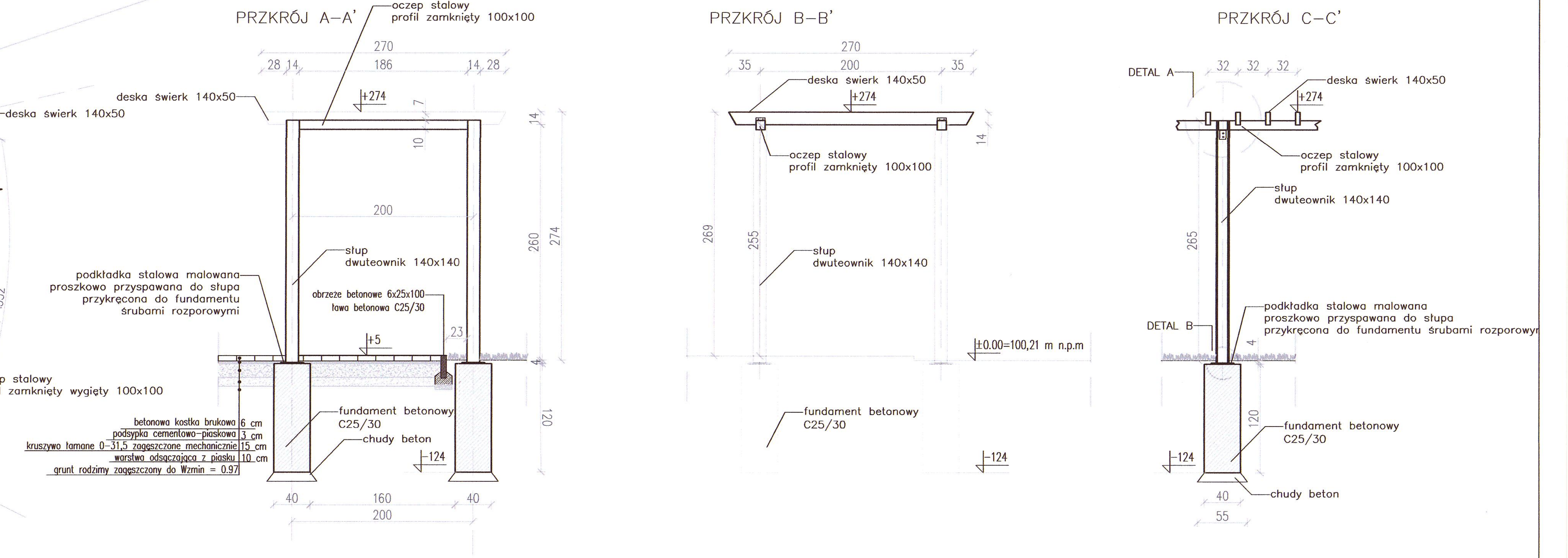

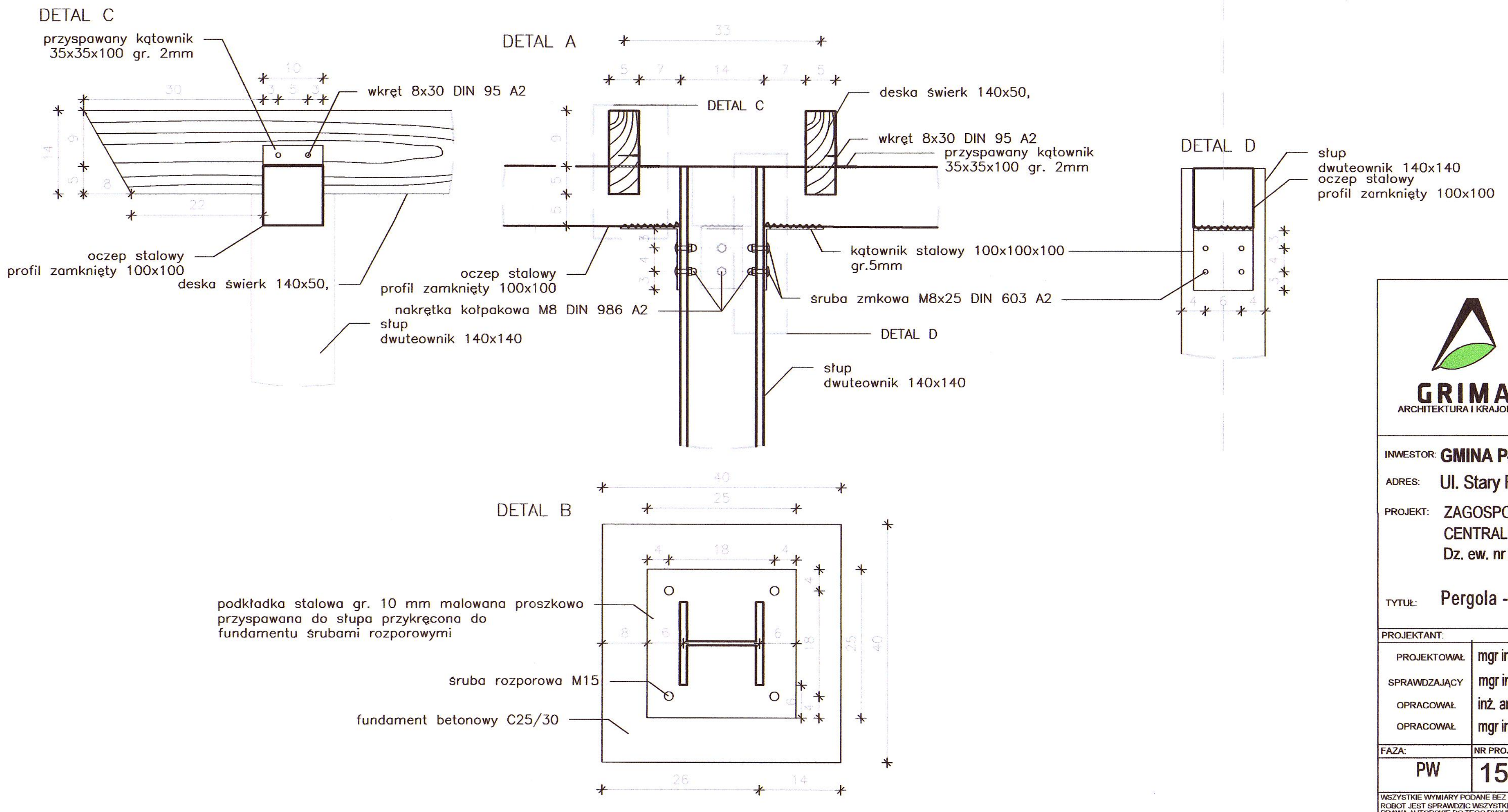

UWAGI:
1. Nierozłączną częścią projektu jest jego część opisowa.
2. Rysunek rozpatrywać łącznie z projektem architektonicznym i z projektami branżowymi.
3. Konstrukcja wykonana ze stali nierdzewnej malowana proszkowo na kolor RAL 7016: słup stalowy z dwuteownika 140x140, gr.12 oraz oczep stalowy z profilu zamkniętego 100x100 gr.6,
4. Kątowniki łączące konstrukcję pergoli wykonane ze stali nierdzewnej, przyspawane do belek, malowane proszkowo na kolor RAL 7016;
5. Elementy konstukcji drewnianej wykonane z drewna świerkowego impregnowanego ciśnieniowo, malowane lakierem na kolor orzech. Drewno klasy C27, wilgotność 25%. Klasa impregnacji: IV.
6. Beton fundamentu C25/30. Zbrojenie pionowe 6x12, strzemiona 6 co 20cm, Stal: A–IIIN. Beton podkładowy: C8/10.

GRIMA ARCHITEKTURA I KRAJOBRAZ

GRIMA ARCHITEKTURA I KRAJOBRAZ Sp z o.o.
ul. Ciołka 17 lok 415 01-445 Warszawa
tel/fax: 22-896-95-55, kom: 503-123-553
e-mail: projekt@grima.com.pl,
www.grima.com.pl

INWESTOR: **GMINA PŁOCK**

ADRES: Ul. Stary Rynek 1 09-400 Płock

PROJEKT: ZAGOSPODAROWANIE TERENU OSIEDLA DOBRZYŃSKA NA OBSZARZE CENTRALNEGO PORAKU REKREACJI
Dz. ew. nr 694/59, 694/61, 694/63, 694/68, 411, 424/2, 424/4 obręb 0004

TYTUŁ: Pergola - konstrukcja

PROJEKTANT:	TYTUŁ, IMIĘ I NAZWISKO:	NR. UPRAWNIEŃ:	PODPIS:
PROJEKTOWAŁ:	mgr inż. arch. Andrzej Małek	St–502/84	
SPRAWDZAJĄCY:	mgr inż. arch. Michał Małek	MA/068/12	
OPRACOWAŁ:	inż. arch. kraj. Mariusz Naumienko	-	
OPRACOWAŁ:	mgr inż. arch. kraj. Maciej Kubaszewski	-	

FAZA:	NR PROJEKTU:	DATA:	SKALA:	NUMER RYSUNKU:	REWIZJA:
PW	155/17	01/2018	1:50	R.1.5	0

WSZYSTKIE WYMIARY PODANE BEZ MIANA SĄ W CENTYMETRACH. NIE WOLNO ODMIERZAĆ ŻADNYCH WYMIARÓW Z TEGO RYSUNKU. OBOWIĄZKIEM WYKONAWCY ROBÓT JEST SPRAWDZIĆ WSZYSTKIE WYMIARY W NATURZE I PRZEKAZAĆ INFORMACJE O ZMIANACH W WYMIARACH DO BIURA ARCHITEKTONICZNEGO. PRAWA AUTORSKIE DO TEGO RYSUNKU PRZYSŁUGUJĄ GRIMA ARCHITEKTURA I KRAJOBRAZ. BEZ JEJ ZGODY RYSUNEK NIE MOŻE BYĆ WYKORZYSTYWANY LUB REPRODUKOWANY